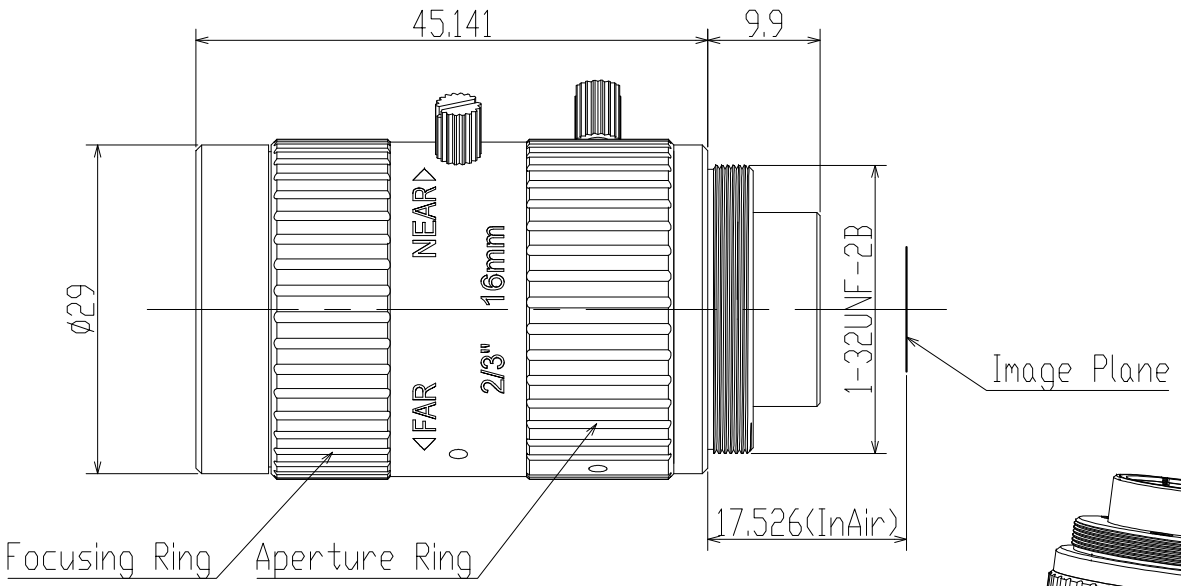

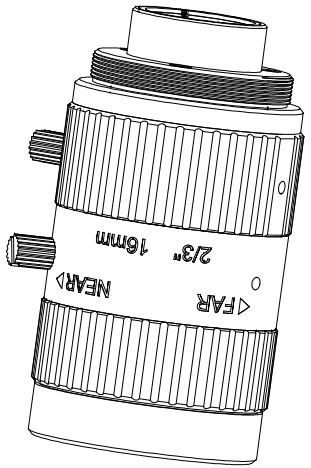

Specification			
MIC	最大像面	Ø11	2/3"
EFL	焦距	17.58mm±0.20mm	At MOD
		16.00mm±0.20mm	At INF
BFL	光学后焦	8.8mm±0.20mm	Include CG
Flange Distance	法兰距	17.526mm	In Air
TTL	光学总长	83.8mm±0.20mm	At MOD
		61.25mm±0.20mm	At INF
FNo	光圈	F2.8~F16	
MOD	近摄距	0.15m	
TV Distortion	TV畸变	-0.2492%(Max)	At MOD
		-0.0343%(Max)	At 0.5m
RI	相对照度	92%	At the edge of the max circle
Struct	光学结构	2groups,8elements	
Filter Size	滤镜尺寸	M27XP0.5	
Mount	接口	C Mount	
FOV 视场角	2/3"	37.9°x30.7°x23.3°	
	1/2"	28.1°x22.6°x17.1°	
	1/3"	21.2°x17.0°x12.8°	

标记	处数	变更内容/原因	担当	变更日期

博信光学(青岛)有限公司
BOXIN BOXIN OPTICS (QINGDAO) CO., LTD

图面名称	16mm工业镜头规格书					
机种名称	FA1628-23A02					
绘 图			材 料	/	版 本	V0
校 对			表面处理	/	比 例	1:1
审 核			单 位	mm	页 次	1/1
批 准			视 图			A4